3VSS1

Valvole di sfioro per alta pressione in acciaio inossidabile AISI 316L idonee per aria compressa, gas e liquidi

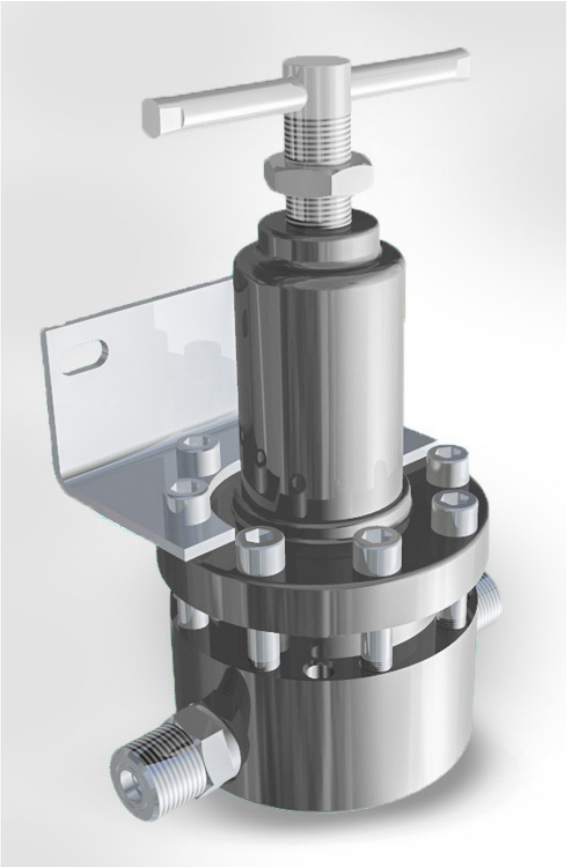

CARATTERISTICHE

Valvola di sfioro in acciaio inossidabile AISI 316L per pressioni fino a 200 bar nella versione standard.

Connessioni di ingresso e uscita disponibili:
G3/4-M;
G1-M;
3/4”NPT-M;
1”NPT-M.
Altre connessioni o flange EN/ASME disponibili a richiesta.

La valvola di sfioro consente il passaggio del fluido solo quando la pressione in ingresso supera il valore impostato inizialmente per mezzo della vite di regolazione.
Chiude nuovamente il passaggio quando la pressione scende sotto il valore impostato.

Disponibile nella versione ATEX 2014/34/UE.
Marcatura CE Ex II2GcIICTX
CE Ex II2DcIIICTX.
Applicabile in atmosfere potenzialmente esplosive zone: 1, 21, 2, 22 (non sono applicabili in miniere e nella zona 0).

Il controllo della pressione di sfioro è affidato ad un pistone.

Il prodotto è conforme alla direttiva 2014/68/UE PED.

DATI TECNICI

Peso della valvola: ~12.3 kg

Temperatura di esercizio: -20 °C ÷ +60 °C (nella versione standard)

Grado di protezione: IP25

MATERIALI

Corpo e campana: AISI 316L

Parti interne: AISI 316L

Molla di regolazione: C85 (non a contatto con il fluido)

O-Ring: EPDM /FPM in funzione del fluido (altre mescole disponibili a richiesta)

Pistone: AISI 316L

Guarnizione otturatore: PA 6.6

ACCESSORI

Staffa + ghiera per fissaggio a parete

RICAMBI

Kit completo di: otturatore e o-ring

tabella codice prodotto

Valvola di sfioro alta pressione in AISI 316L/ High pressure AISI 316L relief AA BB CC DD EE			
AA	Attacchi / Connections	QM	G3/4-M
		RM	G1-M
		XM	3/4"NPT-M
		YM	1"NPT-M
BB	Pressione di sfioro / Relief pressure	VR	R.P. 0÷200 bar
		XR	R.P. 0÷100 bar
CC	Tipologia di fluido / Type of fluid	98	EPDM
		99	FPM
DD	Marchiato / Marked	I0	
		Z0	Dir ATEX 2014/34/UE
EE	Accessori / Accessories	00	Nessun accessorio / No accessories

CODE COMPOSITION

	Attacchi Connections	Pressione di sfioro Relief pressure	Tipologia di fluido Fluid / Gaskets	Marcatura Marked	Accessori Accessories
3VSS1 #	QM	XR	99	I0	00
	QM G 3/4"-M	VR 0÷200 bar	98 EPDM	I0	00 No accessories
	RM G 1"-M	XR 0÷100 bar	99 FPM	Z0 ATEX dir. 2014/34/EU	04 Fixed pre-setting ... bar
	XM 3/4" NPT-M	ZR 0÷250 bar			05 Pre-set ... bar
	YM 1" NPT-M				16 FDA O-rings

disegni tecnici (dimensioni in mm)

MODEL	IN/OUT	L [mm]
3VSS1 G3/4"	3/4"G-M	~196
3VSS1 3/4"NPT	3/4"NPT-M	~196
3VSS1 G1"	1"G-M	~204
3VSS1 1"NPT	1"NPT-M	~204
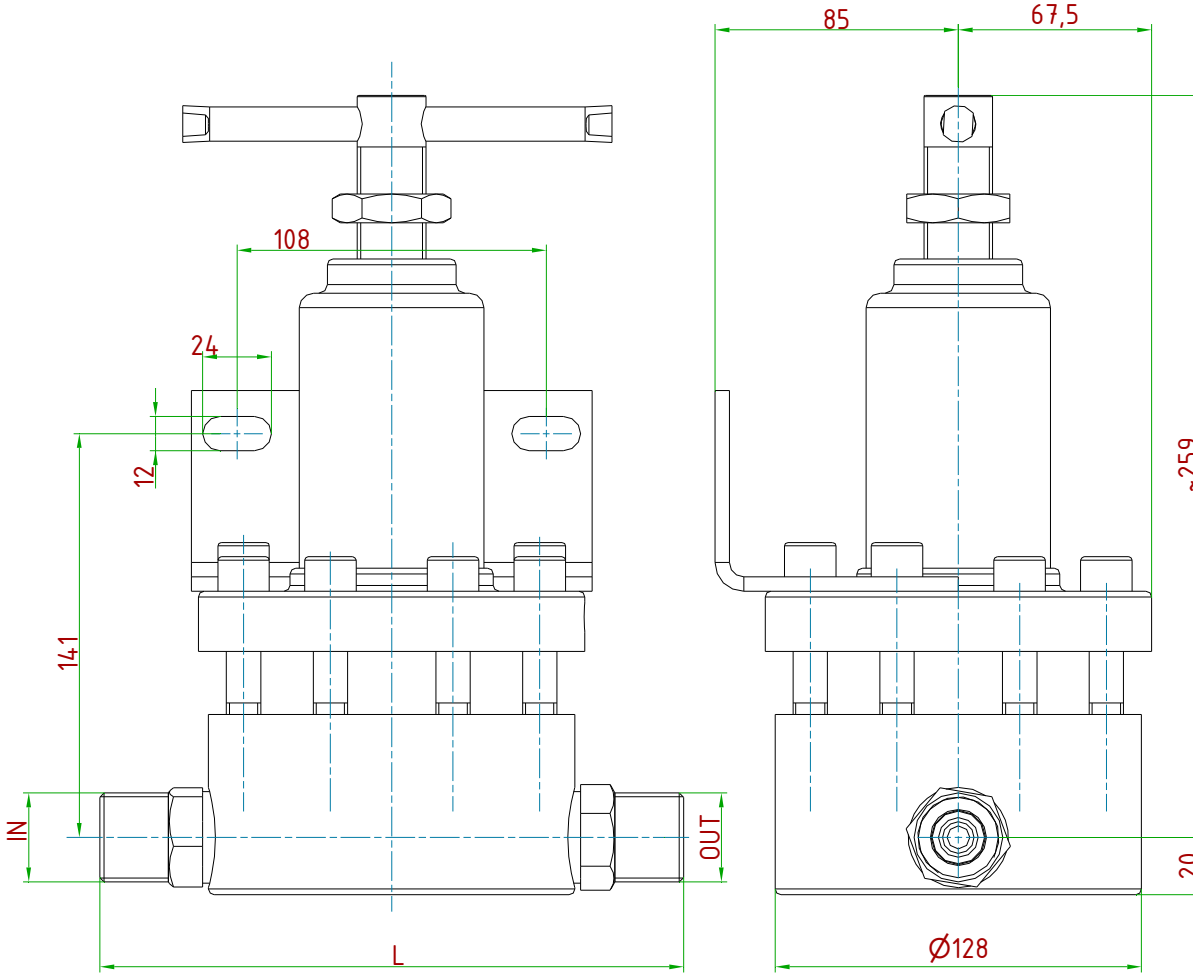
Bracket to be ordered separately,
Kit order number : M1BB305