MANOMETRO BOURDON TUTTO INOX Serie MI/A1

Manometro con eccellente stabilità nel lungo periodo.
Utilizzabile nell'industrie di processo chimico/petrolchimico, centrali elettriche e costruzioni di impianti

Dati tecnici per modelli con cassa DN 40 / 50 / 63 mm

Scale: 1 / 1,6 / 2,5 / 4 / 6 / 10 / 16 / 25 / 40 / 60 / 100 / 160 / 250 / 400 / 600 Bar

Normativa di riferimento: EN 837-1
Dimensione nominale in mm: 40, 50, 63
Campo di misura da 0 fino a 400 bar (DN 63 fino a 600 bar)
Classe di precisione : 1,6% per DN 63 / 2,5% per DN 40 / 50
Temperatura Ambiente: -20°C…+60°C
Temperatura del fluido di processo: max -20°C...+150°C
Pressione di esercizio: statica 75% del valore di fondo scala
Sovrappressione: 15% max per breve periodo
Grado di protezione: IP 55 secondo IEC 529 - IP 65 con riempimento di liquido
Cassa: acciaio inox
Anello: graffato in acciaio inox (DN 63 disponibile anche a baionetta)
Quadrante: in plastica a fondo bianco, con graduazioni e numerazione in nero
Lancetta: in plastica di colore nero
Trasparente: plastica
Guarnizione al trasparente: in EPDM
Elemento sensibile: molla bourdon tubolare in acciaio inox AISI 316
Movimento: in acciaio inox
Attacco al processo : in AISI316 DN 50 / 63 da 1/4"G, DN 40 1/8"BSPT conico
Deriva termica : ±0,4% /10°C del valore di fondo scala (da temp. di riferimento 20°C)

Dati tecnici per modelli con cassa DN 80 / 100 / 150 / 200 mm

Scale: -1…0 / 1 / 1,6 / 2,5 / 4 / 6 / 10 / 16 / 25 / 40 / 60 / 100 / 160 / 250 / 400 / 600 Bar

Normativa di riferimento: EN 837-1
Dimensione nominale in mm: 80, 100, 150, 200
Campo di misura da -1 fino a 600 bar
Classe di precisione : 1% per DN 100 / 150 / 200 / 1,6% per DN 80
Temperatura Ambiente: -20°C…+60°C
Temperatura del fluido di processo: -20°C…+150°C
Pressione di esercizio: statica 75% del valore di fondo scala
Sovrappressione: 15% max per breve periodo
Grado di protezione: IP 55 secondo IEC 529 - IP 65 con riempimento di liquido
Cassa: acciaio inox
Anello: a baionetta in acciaio inox
Quadrante: in alluminio a fondo bianco, con graduazioni e numerazione in nero
Lancetta: in alluminio di colore nero
Trasparente: vetro 3 mm
Guarnizione al trasparente: in EPDM
Elemento sensibile: molla bourdon tubolare in acciaio inox AISI 316
Movimento: in acciaio inox
Attacco al processo : in AISI316 standard 1/2"G su richiesta 1/4"G, 3/8"G o NPT
Deriva termica : ±0,4% /10°C del valore di fondo scala (da temp. di riferimento 20°C)

Opzioni:
Indice di max pressione: trascinabile ed azzerabile:singolo o doppio in alluminio
Grano di strozzatura: Ø4 per ridurre la velocità di ingresso del fluido di processo

DIMENSIONI MODELLI CASSA DN 40 / 50 / 63

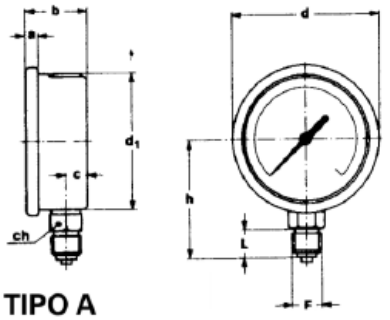

TIPO A

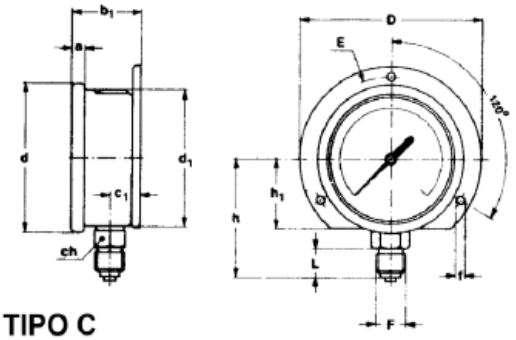

TIPO C

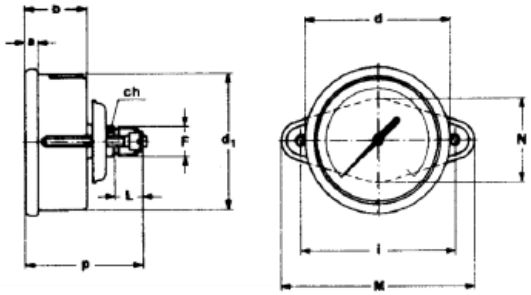

TIPO B

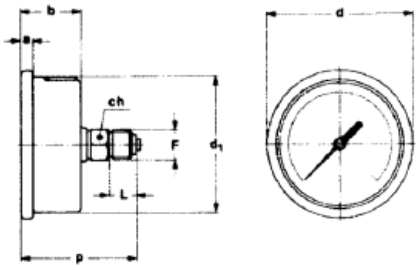

TIPO D

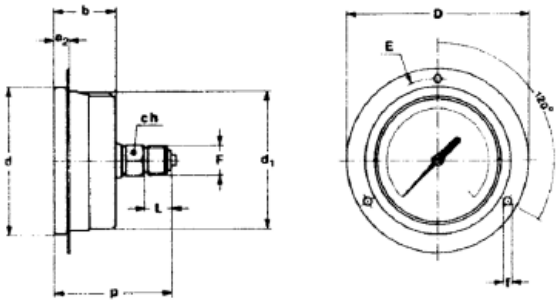

TIPO E

DN	TYPE	F	L	a	a2	b	b1	d	d1	D	E	h	p	ch
40	A	1/8 BSPT C.	13	5	-	28	-	47	41	-	-	36	-	14
40	BDE	1/8 BSPT C.	13	5	8	28	-	47	41	60	51	-	41,5	14
DN	TYPE	F	L	a	a2	b	b1	d	d1	D	E	h	p	ch
50	A	1/8 BSPT C.	13	5,5	-	28	-	55	50	-	-	45	-	14
50	BDE	1/8 BSPT C.	13	5,5	8	28	-	55	50	70	60	-	47	14
DN	TYPE	F	L	a	a2	b	b1	d	d1	D	E	h	p	ch
63	AC	1/4 GAS	13	5,5	-	28	33	68	62,5	-	-	54		14
63	BDE	1/4 GAS	13	5,5	8	28	-	68	62,5	85	75	-	55	14

DIMENSIONI MODELLI CASSA DN 80 / 100 / 150 / 200

TIPO A

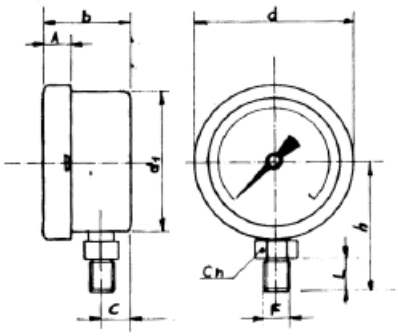

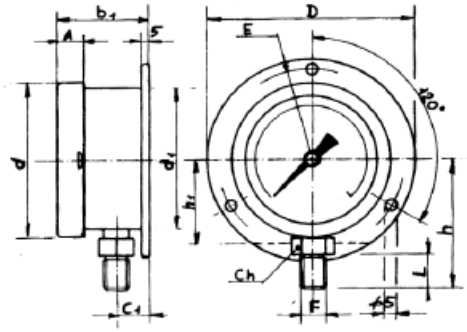

TIPO C

TIPO B

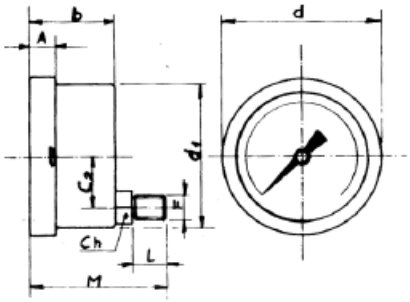

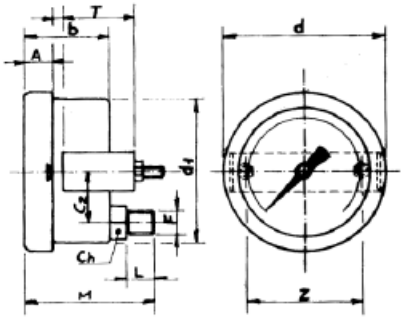

TIPO D

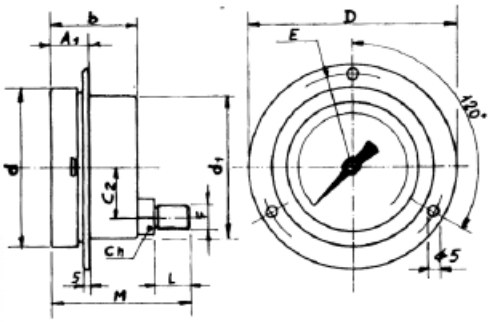

TIPO E

DN	TYPE	F	L	A	A1	b	b1	d	d1	D	E	M	N	T	ch
80	AC	1/4 - 3/8 - 1/2	20	14		41	45	90	79	110	94		-	-	22
80	BDE	1/4 - 3/8 - 1/2	20	14	21	49	-	90	79	110	94	91	-	-	22

DN	TYPE	F	L	A	A1	b	b1	d	d1	D	E	M	N	T	ch
100	AC	1/4 - 3/8 - 1/2	20	14	-	41	45	113	99	132	116	-	-	-	22
100	BDE	1/4 - 3/8 - 1/2	20	14	23	49	-	113	99	132	116	91	-	-	22

DN	TYPE	F	L	A	A1	b	b1	d	d1	D	E	M	N	T	ch
150	AC	1/4 - 3/8 - 1/2	20	18	-	51	55	166	148	195,5	178	-	-	-	22
150	BDE	1/4 - 3/8 - 1/2	20	18	24	51	-	166	148	195,5	178	93	-	-	22

DN	TYPE	F	L	A	A1	b	b1	d	d1	D	E	M	N	T	ch
200	AC	1/4 - 3/8 - 1/2	20	20	-	54	58	218	199,5	243	220	-	-	-	22
200	BDE	1/4 - 3/8 - 1/2	20	20	34	54	-	218	199,5	243	220	95	-	-	22