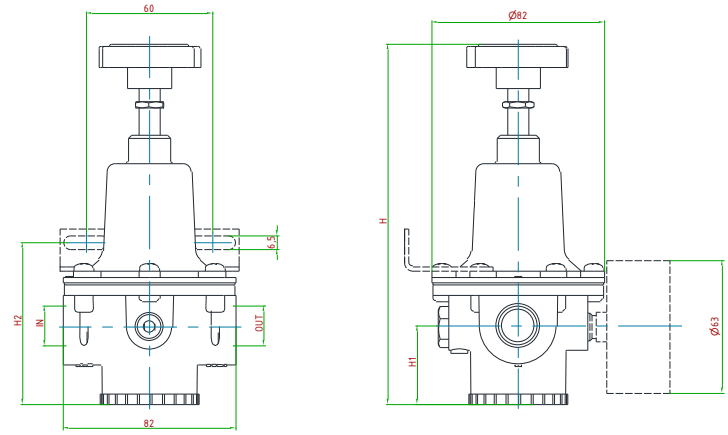

IN/OUT CONNECTIONS	H (mm)	H1 (mm)	H2 (mm)
1/4"-F - 3/8"-F	~166	~33	~72
1/2"-F	~173	~38	~77

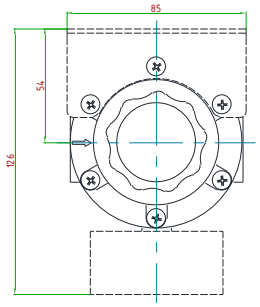

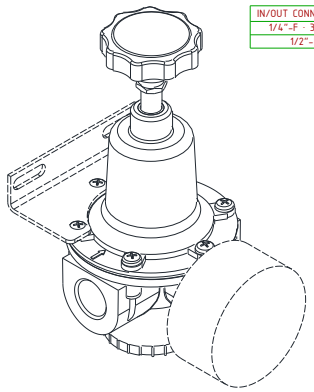

Riduttore di pressione autoazionato con otturatore bilanciato. Il controllo della pressione in uscita è gestito da una membrana.
Disponibile con funzione relieving

Self-operated pressure regulator with balanced plug. Outlet pressure is controlled by a diaphragm.
Available with relieving function

CARATTERISTICHE PRINCIPALI
MAIN FEATURES

COMPATIBILITÀ *COMPATIBILITY*	Aria compressa • Gas tecnici e loro miscele • Liquidi • Olii *Compressed air • Tecnhical gases and their mixtures • Liquids • Oils*
PRESSIONE DI ESERCIZIO MASSIMA *MAX. INLET PRESSURE*	standard 30 bar
ATTACCHI A PROCESSO *IN/OUT CONNECTION*	1/4"-F • 3/8"-F (R114LL) • 1/2"-F(R121LL) - GAS / NPT
TEMPERATURA DI ESERCIZIO *WORKING TEMPERATURE*	-20°+60°C standard • da-60°C a +320°C a richiesta *Standard -4°+140°F • available on request from -76°F up to +608°F*
KV *CV*	1,4(R114) 2,99 (R121) m3/h *1,6 (R114) 3,5(R121) US gal/min*
PRESSIONI REGOLABILI *OUTLET PRESSURE RANGE*	0,2 ÷ 1,5 • 0,3 ÷ 3 • 0,8 ÷ 8 • 1,5 ÷ 15 bar
PESO *WEIGHT*	~ 0,9 (R114) • ~1,9 (R121) kg *~1,9 (R114)• ~4,2 (R121) lb*
CLASSE DI TENUTA OTTURATORE *PLUG LEAKAGE CLASS*	Grado "A" (UNI EN 12266-1) *"A" class (UNI EN 1226-1)*
CONNESSIONE MANOMETRO *PRESSURE GAUGE CONNECTION*	G 1/4"-F
CERTIFICAZIONI *CERTIFICATIONS*	PED 2014/68/UE
MATERIALE CORPO E PARTI INTERNE *INTERNALS AND BODY MATERIAL*	Ottone *Brass*
MATERIALE GUARNIZIONI *SEALS MATERIAL*	NBR • EPDM • FPM • FVMQ • FFKM
ACCESSORI *ACCESSORIES*	Staffa *Wall mounting bracket*
KIT RICAMBIO *SPARE PARTS KIT*	O-ring, otturatore assemblato, filtro in rete e membrana completa *O-rings, assembled plug, net filter, assembled diaphragm*