VSF3133 -VSF31200

Valvola di sfioro alta pressione
High pressure relief valve
ACCIAIO INOX - STAINLESS STEEL AISI316L

imsystem
Technologies for Automation

VSF133

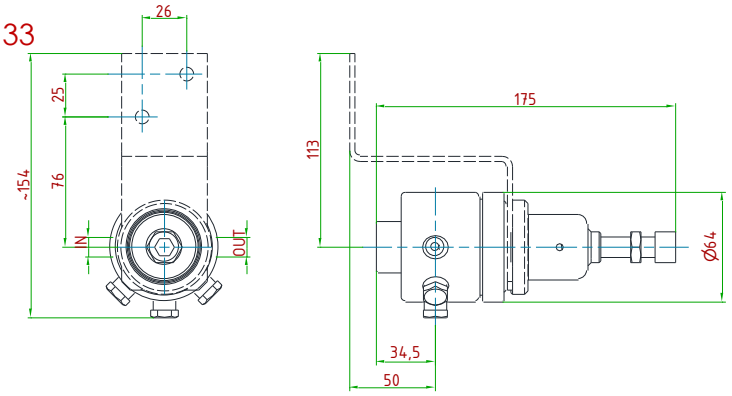

VSF1200

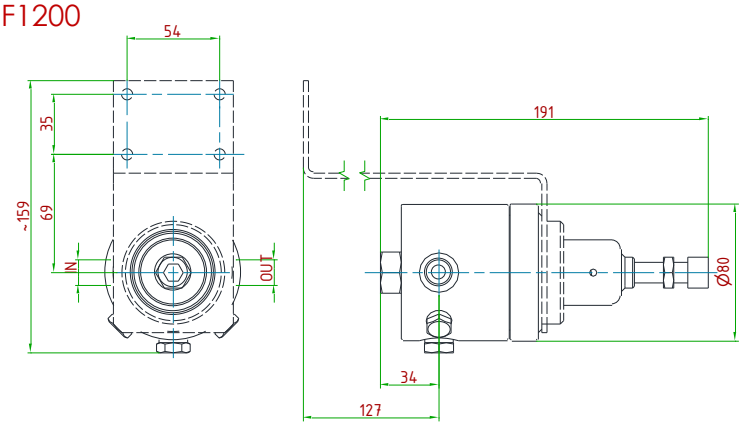

Valvola di sfioro auto-azionata per alte pressioni fino a 400 bar. Il controllo della pressione di sfioro è gestito da un pistone.
Disponibile versione **pilotata**

Self-operated relief valve for pressures up to 400 bar. Relief pressure is controlled by a piston.
*Available **dome-loaded** version.*

CARATTERISTICHE PRINCIPALI
MAIN FEATURES

COMPATIBILITÀ *COMPATIBILITY*	Aria compressa • Gas tecnici e loro miscele • Liquidi • Olii *Compressed air • Tecnhical gases and their mixtures • Liquids • Oils*
ATTACCHI A PROCESSO *IN/OUT CONNECTION*	G 1/4"-F (VSF3133) • G 3/8"-F (VSF31200)
TEMPERATURA DI ESERCIZIO *WORKING TEMPERATURE*	-20°+60°C (-4+140 °F) standard -60°C a +320°C (from -76 up to +608 °F) a richiesta / on request
PRESSIONE MASSIMA AMMISSIBILE (PS) *MAXIMUM ALLOWABLE PRESSURE (ps)*	Standard 330 bar
KV (CEI EN 60534-2) *CV (CEI EN 60534-2)*	0,07 m3/h (VSF3133) • 0,65 m3/h (VSF31200) *0,081 US gal/min (VSF3133) • 0,75 US gal/min (VSF31200)*
RANGE PRESSIONI DI SFIORO *RELIEF PRESSURE RANGES*	10 ÷ 100 • 20 ÷ 200 bar (A richiesta fino a 400 bar) *10 ÷ 100 • 20 ÷ 200 bar (Available on request up to 400 bar)*
PESO *WEIGHT*	~2,8 kg (VSF3133) • 3,8 kg (VSF31200) *~6,2 lb (VSF3133) • 8,3 lb (VSF31200)*
CLASSE DI TENUTA OTTURATORE *PLUG LEAKAGE CLASS*	Grado "A" (UNI EN 12266-1) *"A" class (UNI EN 12266-1)*
CERTIFICAZIONI *CERTIFICATIONS*	PED 2014/68/UE • ATEX 2014/34/UE • EAC TR CU 010 • EAC Ex TR CU 012
MATERIALE CORPO E PARTI INTERNE *INTERNALS AND BODY MATERIAL*	Acciaio inossidabile AISI 316L *Stainless steel AISI 316L*
MATERIALE GUARNIZIONI *SEALS MATERIAL*	EPDM • FPM • FVMQ • FFKM
ACCESSORI *ACCESSORIES*	Staffa *Wall mounting bracket*
KIT RICAMBIO *SPARE PARTS KIT*	O-ring, otturatore assemblato *O-rings, assembled plug*