T037.A/B

TRASMETTITORI DI FLUSSO PER ALIMENTI
IN AISI316 A TURBINA PRESSIONE MAX 60 BAR

imsystem
Technologies for Automation

MOCA

DESCRIZIONE GENERALE	APPLICAZIONI TIPICHE
Trasmettitori di portata robusti con corpo in acciaio inox AISI316 con turbina assiale in acciaio magnetico per la rilevazione della portata di acqua e liquidi alimentari compatibili a bassa viscosità. Sul corpo del trasmettitore viene montato un sensore magnetico con uscita ad onda quadra NPN - PNP per la trasmissione degli impulsi con frequenza proporzionale alla portata.	Controllo e monitoraggio di acqua e liquidi alimentari puliti. Settori tipici, lattiero caseario e industrie alimentari in genere. Dosaggio, misura e monitoraggio.

SPECIFICHE TECNICHE

Dimensioni	vedi pagina seguente	**Alimentazione**	8…32Vdc
Materiali	Corpo in AISI316 convogliatori in PVDF	**Uscite**	PNP-NPN
Pressione	max 60 Bar	**Precisione**	±1% F.S.
Temperatura	max 65°C	**Cavo sensore**	lunghezza 0,5 metri

COLLEGAMENTI ELETTRICI

Marrone = +8…32Vdc
Verde = uscita NPN-PNP
Bianco = -Vdc

MONTAGGIO E INSTALLAZIONE

Seguire la direzione del flusso indicata dalla freccia sul corpo.
Può essere installato sia orizzontalmente che verticalmente.
Evitare la presenza di aria e assicurarsi che il tubo sia sempre pieno.
Distanziare eventuali curve e valvole e altri elementi di una lunghezza pari almeno a 10 volte il diametro del contalitri e a 5 volte in uscita .

CODICI ORDINAZIONE

CODICE	Attacchi	Range	Impulsi x litro	Pressione max	Temp. max
T0370320.B	1”G	7-70 l/min	circa 2000	60 Bar	65°C
T0370325.A	1.1/4”G	10-100 l/min	circa 700	60 Bar	65°C
T0370335.A	1.1/2”G	35-350 l/min	circa 160	60 Bar	65°C
T0370345.A	2”G	75-750 l/min	circa 100	60 Bar	65°C
T0370355.A	2.1/2”G	100-1000 l/min	circa 40	60 Bar	65°C
T0370365.A	3”G	150-1500 l/min	circa 23	60 Bar	65°C

CODICE	Descrizione
303L4999.CHI	Sensore onda quadra uscita impulsi NPN/PNP a 3 fili alimentazione 8...32Vdc (per modello da 1”)
303L4999	Sensore onda quadra uscita impulsi NPN/PNP a 3 fili alimentazione 8...32Vdc (per modelli da 1.1/4"a 3”)

DISPLAY PONY FLOW

DESCRIZIONE GENERALE

Il display grafico multilingua programmabile può indicare: volume cumulativo erogato (con azzeramento), volume cumulativo erogato (non azzerabile) e volume parziale in diverse unità di misura: litri, galloni per minuto, metri cubi/ora. Può essere applicato a tutti i modelli di contalitri a turbina da noi prodotti. Errore massimo di lettura:±1%. Display retroilluminato. Alimentato a pila 9 Volt. Attrezzato con sensore di luminosità per aumentarne l'autonomia e il risparmio energetico

CODICI ORDINAZIONE

CODICE	Descrizione
0037901C	display LCD a batteria 9V indicatore di flusso e totalizzatori (solo per turbine da 1")
00379016	display LCD a batteria 9V indicatore di flusso e totalizzatori (solo per turbine da 1.1/4" a 4")
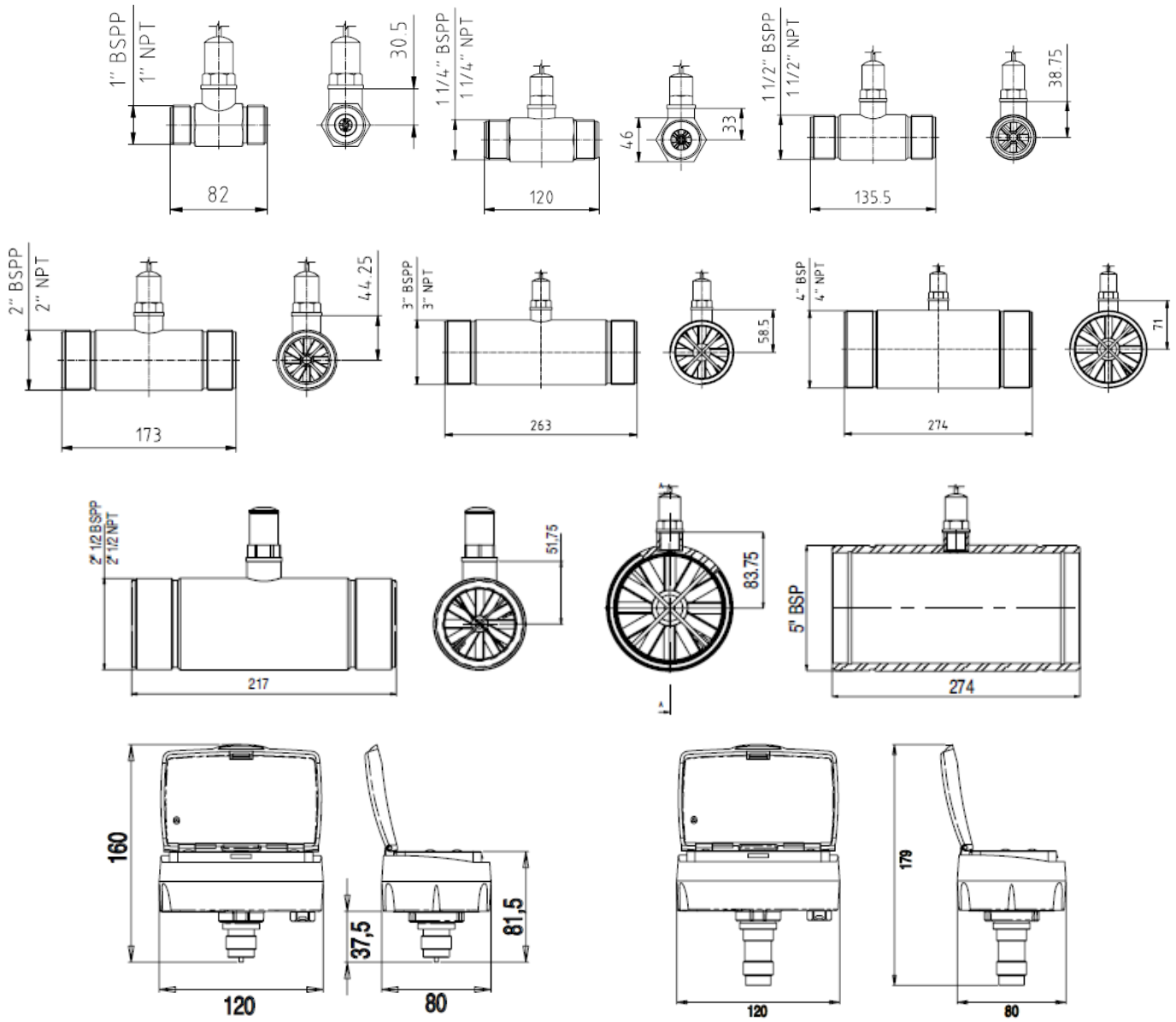
DIMENSIONI